1. Slamavskiljare 1
2. Slamavskiljare 2
3. Bioreaktor & Efterklarning
4. Utloppspumpbrunn
5. Flockningsmedelsbehållare

110 mm avloppsrör
160 mm avloppsrör
50 mm kabelskyddsslang
110 mm kabelskyddsslang
40 mm PEM-slang
En cirkel runt en anslutning innebär att hålet finns i behållarens kona.

Vid självfall ansluts PEM-slangen (40 mm) till 110 röret utanför brunnen. Vid pumpning till utsläppspunkten leds PEM-slangen direkt till den aktuella utsläppsplatsen. Vid pumpning används 110 röret för att skapa ett bräddavlopp. Det är mycket viktigt att självfall eller bräddavlopp finns.

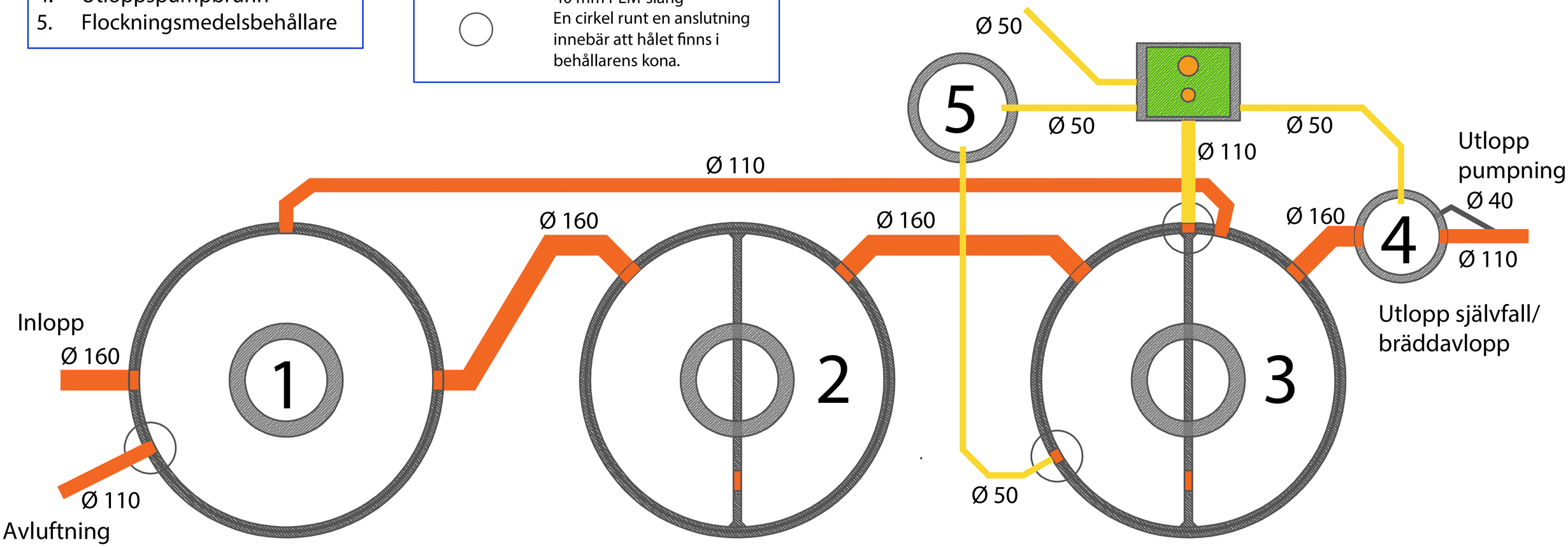

(Förstoring av automatikskåp)

Lucka/Öppning

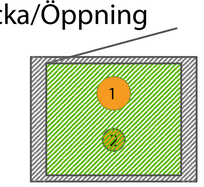

Placera styrskåpets fundament på lämplig plats, dra kabelsskyddsslangar till korrekt hål och låt dem sticka upp 50 mm.
Ställ sedan styrskåpet på plats och fäst det i fundamentet med hjälp av bifogade pluggar och bultar.

Automatikskåpets anslutningar

Hål 1 - 160 mm
1 st 50 mm anslutning för inkommande el
1 st 50 mm anslutning till pumpbrunn
1 st 50 mm anslutning från flockningsmedelstank

Hål 2 - 110 mm
1 st 110 mm anslutning bioreaktor

PEM-slangar ska alltid skjutas in till mitten av brunnen.

Tätningslister - För tätning av skarvar till för brunnar med Ø 2280 mm (invändigt) används butylgummilist RubrNek (svart) 25*25 mm. Det går åt 2 st rullar à 4,4 m/skarv. Lägg listerna omlott vid skarvning, listen skall läggas längst ut på den yttre/nedre falsen (lägsta ytan), se även illustrationen till höger.

För brunnar med mindre diameter används butylgummilist Egopol (grå), 22*22 mm. Det går åt en rulle a 3,75 mter/skarv. Listen ska läggas på den yttre/nedre falsen (lägsta ytan)

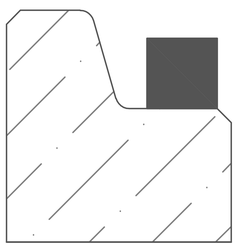

Modell:

WSB Clean 25 PE SOP

Publicerad: 2019-09-17

Ritad av: Johan Nyman

watersystems

Watersystems Sverige AB
Bronsgatan 1, Hjälmaryds Industriområde
57338 TRANÅS
Tfn: 0140-386580
info@watersystems.se, www.watersystems.se

Förhöjningar - Brunnarna får höjas max 50 cm ovanpå konerna utan att konsultera leverantören. (0140-386580)
Det är mycket viktigt att brunnarna höjs på ett korrekt sätt för att möjligöra framtida service.

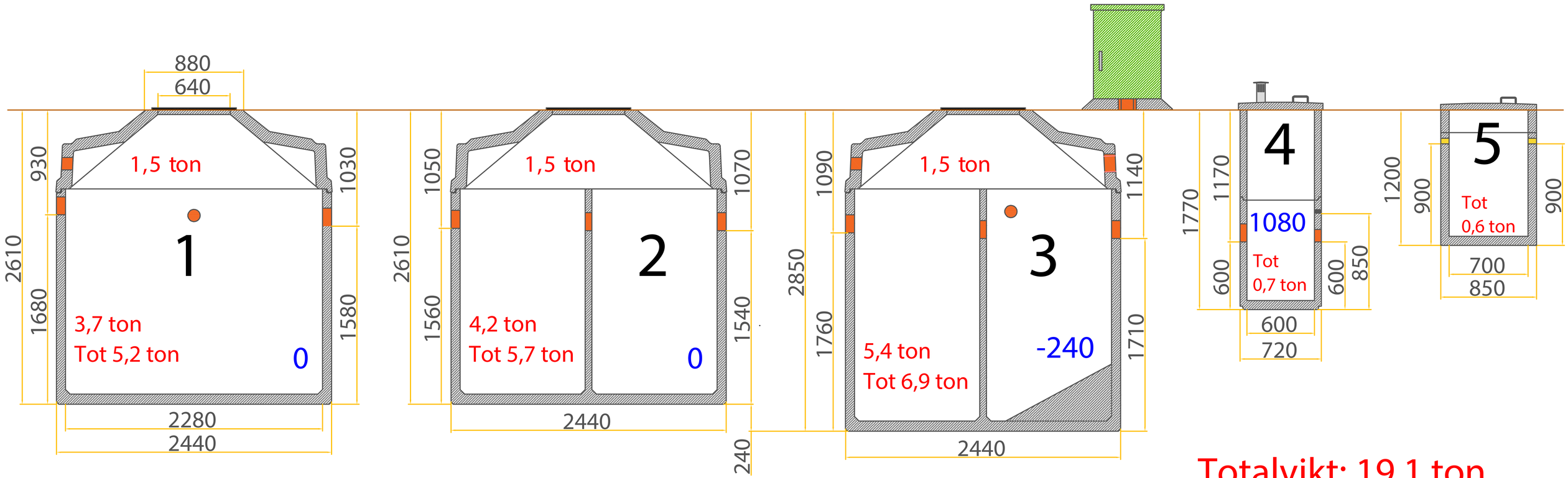

Totalvikt: 19,1 ton

1. Slamavskiljare 1
2. Slamavskiljare 2
3. Bioreaktor & Efterklarning
4. Utloppspumpbrunn
5. Flockningsmedelsbehållare

Modell: WSB Clean 25 PE SOP	watersystems
Publicerad: 2019-09-17	Ritad av: Johan Nyman

Watersystems Sverige AB
Bronsgatan 1, Hjälmaryds Industriområde
57338 TRANÅS
Tfn: 0140-386580
info@watersystems.se, www.watersystems.se